PT-GD120

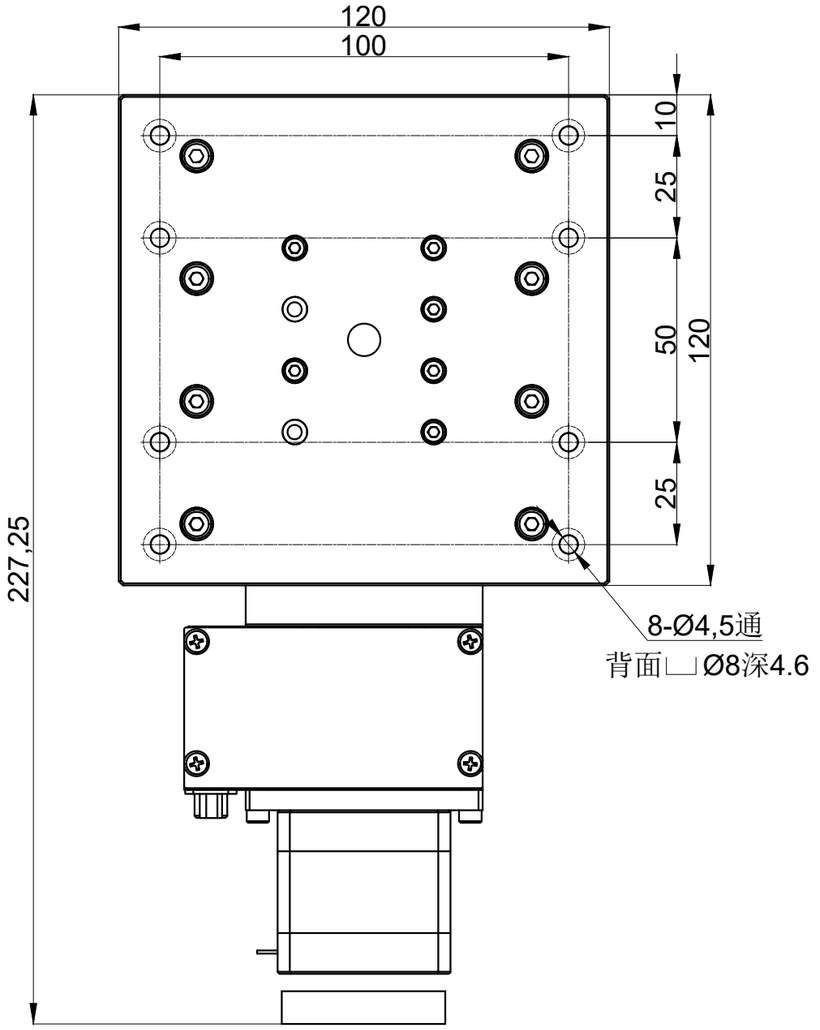

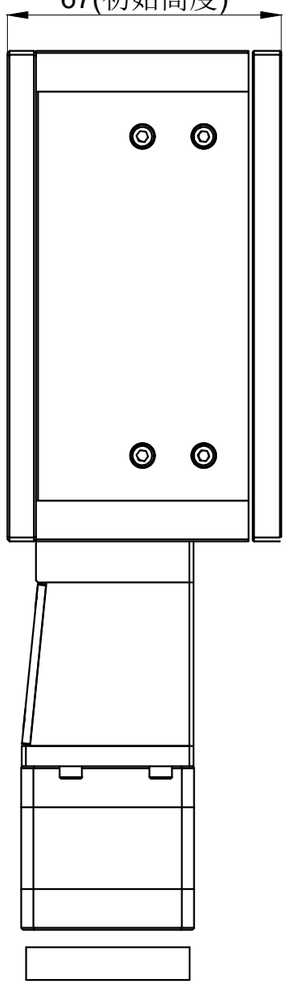

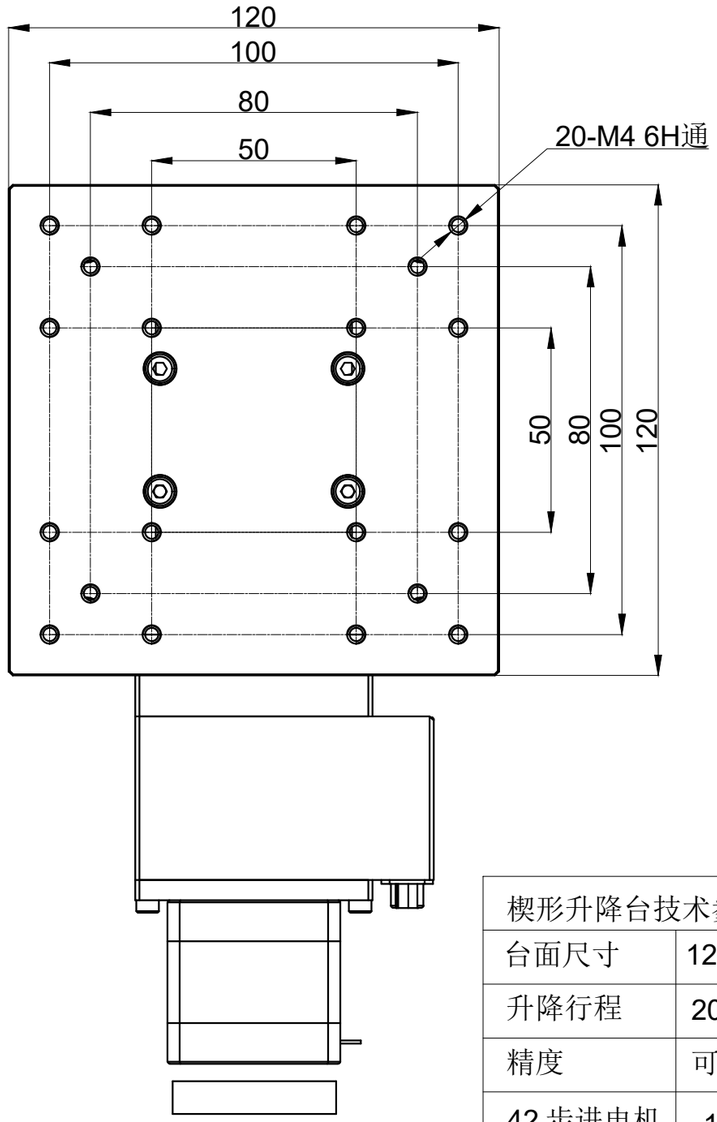

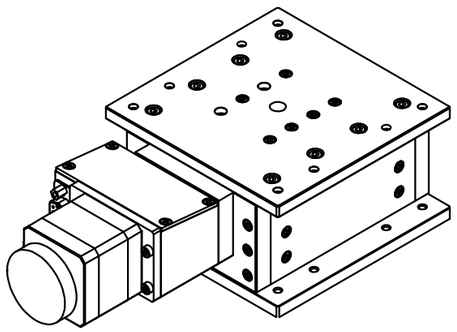

楔形升降台技术参数	
台面尺寸	120*120mm
升降行程	20mm
精度	可选
42 步进电机	1.8°
中心负载	5kg
自锁特性	有

标记	处数	更改文件号	签字	日期	材质	6061	北京派迪威仪器有限公司
					图幅	A3	楔形电动升降台
设计	孙晓林	标准化			图样标记	数量 重量 比例	
校对		审定				1:1.5	PT-GD120
审核							
工艺		日期	2025.02.26		共 1 页	第 1 页	

借(通)用件登记
描图
描校
旧底图总号
底图总号
签字
日期